DIETZ®
REHA-PRODUKTE

Instrukcja obsługi

KANJO

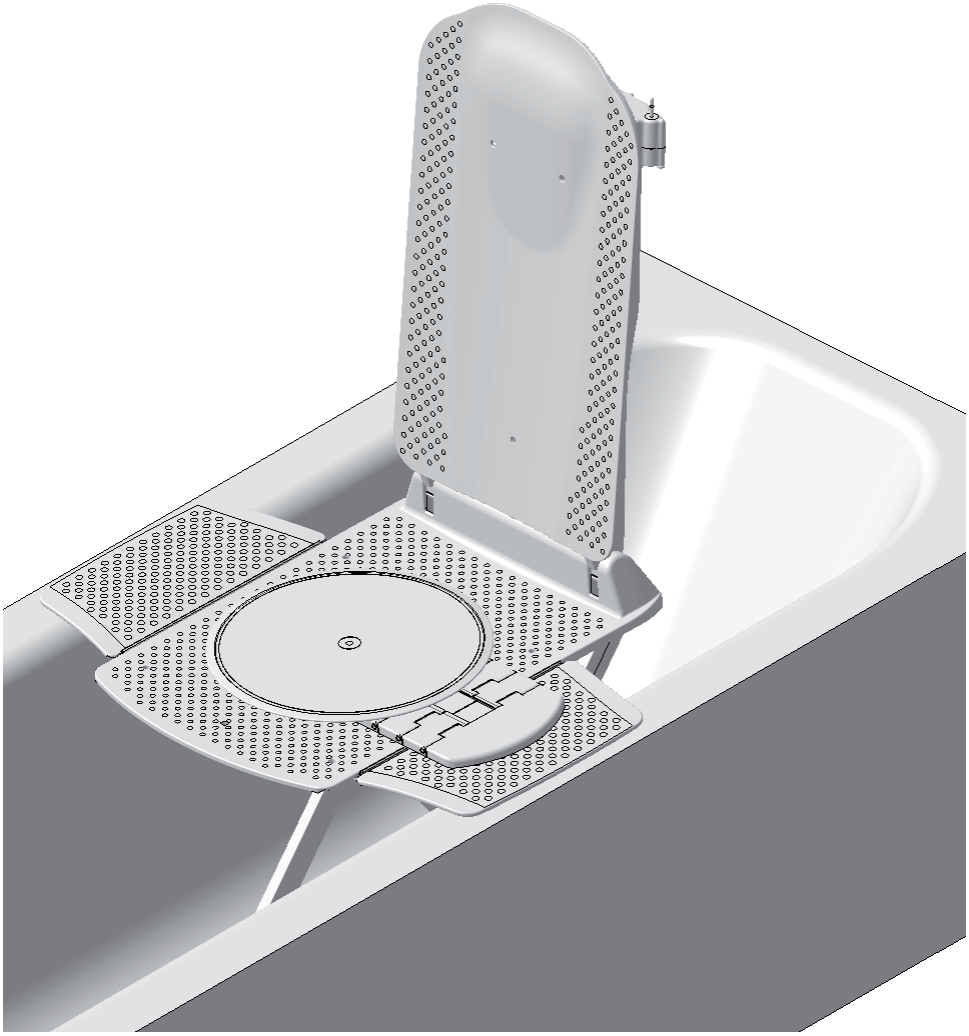

Wstęp

KANJO to podnośnik, ułatwiający opuszczanie i podnoszenie osoby biorącej kąpiel w wannie. Jego zadaniem jest zapewnienie bezpieczeństwa i ułatwienie kąpieli zarówno użytkownikowi, jak i jego opiekunowi. To zasilany w pełni akumulatorowo, samodzielny podnośnik, niewymagający żadnej dodatkowej instalacji hydraulicznej ani elektrycznej, którego można używać zarówno w domu, jak i w różnego rodzaju instytucjach.

Podnośnik wannowy można złożyć do niewielkich rozmiarów i rozłożyć na dwie części, co ułatwia jego przenoszenie, transport i przechowywanie. Podnośnik KANJO łatwo umieścić w każdej standardowej wannie (Uwaga! istnieje kilka bardzo wąskich i wyprofilowanych typów wanien, do których podnośnik nie jest przystosowany – szczegółowe informacje na temat kompatybilnych rozmiarów wanien można znaleźć w części „Dane techniczne" niniejszej instrukcji obsługi). Rama umieszczona jest na czterech nogach z przyssawkami, które można obracać, by dostosować podstawę do zaokrąglonego dna wanny. Zintegrowane uchwyty do wyciągania przy przyssawkach oraz system tylnego zwalniania umożliwiają proste wyjęcie podnośnika KANJO z wanny. Dostępne są części zamienne i akcesoria.

Niniejsza instrukcja obsługi zawiera informacje i instrukcje dotyczące bezpiecznego i prawidłowego korzystania z podnośnika wannowego. Wszystkie dokumenty należy przechowywać w bezpiecznym miejscu.

Części

Podnośnik KANJO obejmuje następujące elementy:

- Białe, plastikowe siedzisko ze skrzydełkami bocznymi ułatwiającymi przesiadanie i czterema przyssawkami,
- Białe, plastikowe oparcie z silnikiem i przewodem,
- Dwa ochraniacze boczne,
- Pilot z akumulatorem oraz diodą sygnalizującą niski poziom naładowania akumulatora, czemu towarzyszy także sygnał dźwiękowy,
- Ładowarka do akumulatora z przewodem i wtyczką dostosowaną do standardów krajowych,
- Instrukcja obsługi.

Jeżeli któregokolwiek z powyższych elementów brakuje lub jest uszkodzony, nie należy korzystać z podnośnika KANJO. Należy skontaktować się z dystrybutorem lub firmą DIETZ GmbH. Dla osób zainteresowanych większą wygodą lub funkcjonalnością dostępne są dodatkowe akcesoria.

Należy:

- **Przed pierwszym użyciem podnośnika KANJO, przeczytać instrukcję obsługi, by zapoznać się z produktem oraz technikami podnoszenia. Przed opuszczeniem lub uniesieniem osoby, zapoznać się z obsługą urządzenia.**
- Zachować niniejszą instrukcję obsługi i przechowywać ją w miejscu dostępnym dla osób korzystających z podnośnika wannowego.
- Zweryfikować, czy urządzenie nadaje się do podnoszenia danej osoby.
- Ocena, czy dany podnośnik jest odpowiednim urządzeniem to obowiązek pracownika służby zdrowia bądź opiekuna pacjenta. Parametry, jakie należy wziąć pod uwagę to między innymi rozmiary i waga danej osoby, siła tułowia, zdolność do utrzymania równowagi, koordynacja, orientacja przestrzenna, elastyczność bioder oraz prawdopodobieństwo wystąpienia skurczów.
- Stosować podnośnik wyłącznie w wannach zgodnych z parametrami określonymi w części „Dane techniczne" niniejszej instrukcji obsługi.
- Przed każdym użyciem sprawdzić urządzenie pod kątem uszkodzeń i oznak nadmiernego zużycia. Zdecydowanie zaleca się, by dwa razy w roku kontrolę urządzenia wykonywali przeszkoleni technicy (patrz „Konserwacja urządzenia").
- Przed umieszczeniem podnośnika KANJO w wannie sprawdzić, czy powierzchnia wanny i przyssawki są czyste, suche i nie ma na nich pozostałości mydła lub olejku do kąpieli.
- W przypadku stosowania olejku lub soli do kąpieli, unikać mocnych roztworów. Wysokie stężenie może niekorzystnie wpłynąć na pracę nożyc unoszących.
- Korzystając z podnośnika wannowego, użytkownik powinien pozostawać w pozycji siedzącej i unikać gwałtownych ruchów.
- **Stosować podnośnik KANJO wyłącznie z akcesoriami, pilotami i ładowarkami dostarczanymi przez DIETZ GmbH.**
- W sytuacji, gdy podnośnik KANJO jest stosowany samodzielnie przez osobę niepełnosprawną, zapewnić jej dostęp do systemu alarmowego bądź telefonu na wypadek wystąpienia problemów lub sytuacji awaryjnej.

Nie należy:

- **Nie należy** przekraczać maksymalnego dopuszczalnego obciążenia podnośnika – 140 kg.
- **Nie należy** stosować podnośnika KANJO jako podparcia przy wstawaniu lub do utrzymania równowagi.
- **Nie należy** stosować urządzenia na pochyłościach przekraczających 5°.
- **Nie należy** używać pilota, gdy urządzenie jest rozłożone.
- **Nie należy** stosować podnośnika KANJO z odsłoniętymi metalowymi elementami złączy lub przewodów.
- **Nie należy** używać podnośnika KANJO do celów innych niż określone w niniejszej instrukcji.
- **Nie należy** zezwalać dzieciom na zabawę podnośnikiem KANJO, jego częściami lub akcesoriami.
- W trakcie montażu, użytkowania i czyszczenia należy uważać, by palce nie dostały się do ruchomych części, szczególnie przy oparciu.
- **Nie należy** modyfikować ani rekonstruować urządzenia.
- Używane w trakcie kąpieli przedmioty (takie jak szczotka do włosów itp.) należy trzymać z dala od nożyc unoszących.
- **Nie należy** przechowywać pilota w pobliżu źródeł ciepła.

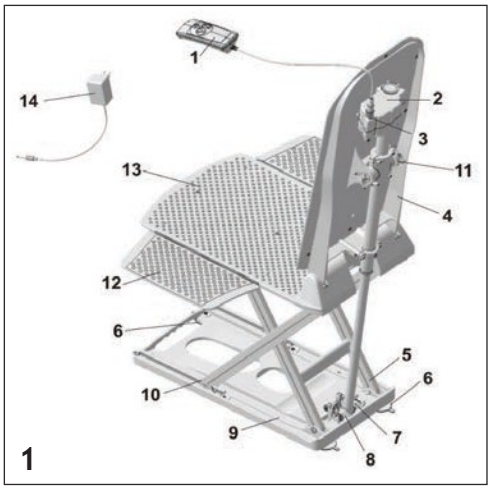

1

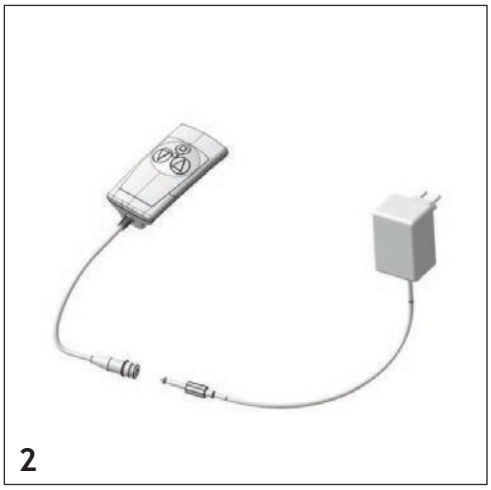
2

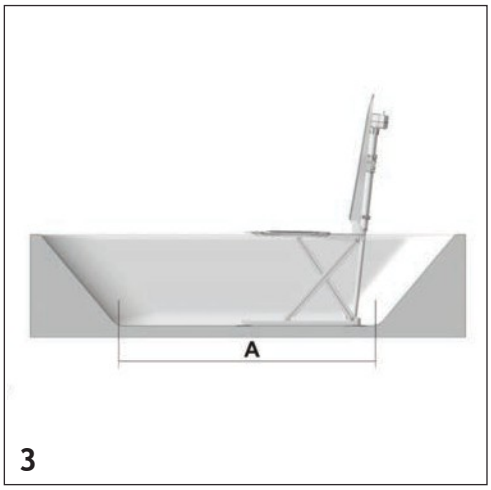

3

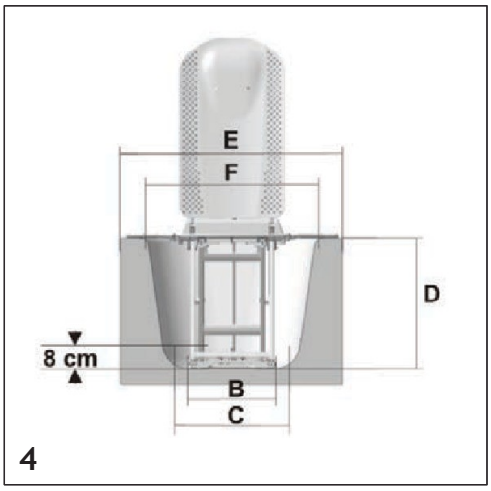

4

Ładowanie akumulatora

Podnośnikiem KANJO steruje się za pomocą zasilanego akumulatorem pilota. Każdy pilot jest całkowicie wodoodporny do głębokości 1 m. Do ładowania akumulatora służy ładowarka o niskim napięciu, dostosowana do parametrów zasilania w poszczególnych krajach.

Pilota należy naładować przed pierwszym użyciem oraz zawsze wtedy, gdy poziom naładowania akumulatora jest niski. Nowego pilota należy ładować przez co najmniej 5 godzin przed pierwszym użyciem (godzinę w przypadku KANJO Premium). Akumulator osiągnie swoją optymalną pojemność po kilku cyklach ładowania. **Akumulator należy ładować poza łazienką, z dala od wody.** Dioda na pilocie zapala się, gdy poziom naładowania akumulatora jest niski.

Jeżeli dioda pali się światłem ciągłym, pozostała w akumulatorze energia pozwoli na wykonanie jednego pełnego uniesienia podnośnika. Urządzenie nie opuści się w wannie. **Nie należy stosować urządzenia po tym, jak dioda na pilocie zapali się na stałe. Przed ponownym użyciem podnośnika należy naładować akumulator.** Konstrukcja pilota uniemożliwia jego ładowanie, gdy jest podłączony do podnośnika KANJO.

Jeżeli podnośnik nie będzie stosowany przez jakiś czas, należy odłączyć pilota. Akumulator jest szczelnie zamknięty i nie podlega wymianie.

Ładowarki nie są przeznaczone do stosowania z nieładowalnymi bateriami. Przed umieszczeniem złącza pilota (**patrz Rys. 2**) w ładowarce lub podnośniku, należy sprawdzić, czy jest suche.

Przed każdym użyciem należy sprawdzić ładowarkę i przewód zasilający pod kątem uszkodzeń.

Nie należy otwierać pilota, gdyż unieważni to gwarancję.

Ładowanie pilota (patrz Rys. 2)

Aby naładować akumulator, należy:

1. Odłączyć przewód pilota od urządzenia.
2. Sprawdzić, czy złącze jest suche.
3. Podłączyć wtyczkę typu „jack” przewodu pilota do gniazda przewodu ładowarki.
4. Podłączyć ładowarkę do źródła zasilania. W trakcie ładowania akumulatora dioda na pilocie się pali.
5. Po zakończeniu ładowania dioda na pilocie zgaśnie. Wówczas należy odłączyć pilota, powtarzając opisane powyżej czynności w odwrotnej kolejności.

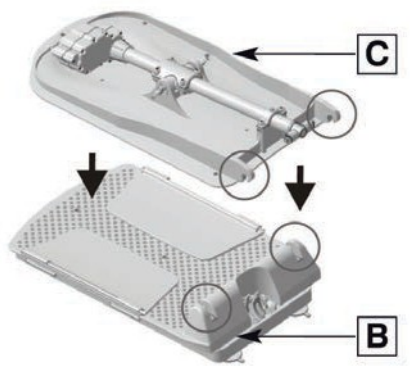

5

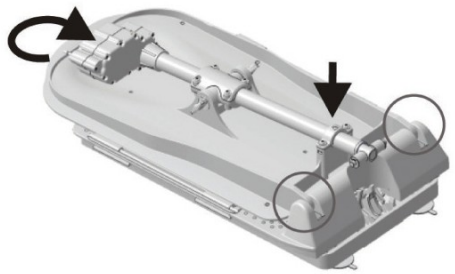

6

7

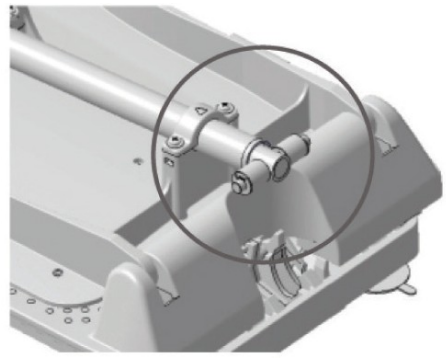

8

Przygotowanie urządzenia do użycia

Przed złożeniem urządzenia, należy sprawdzić części pod kątem uszkodzeń powstałych w trakcie transportu oraz upewnić się, że żadnej z części nie brakuje.

Montaż przyssawek

- Przyssawki muszą być czyste i suche.
- Należy dopilnować prawidłowego ułożenia pasków przyssawek (powinny być skierowane na zewnątrz).
- Należy przykręcić przednie i tylne przyssawki **(patrz Rys. 1, element 6)**, umieszczając gwintowane końce w gwintowanych otworach spodniej części podstawy.

Montaż ochraniaczy bocznych (patrz Rys. 10)

Jeżeli wanna jest wyposażona w uchwyty, wówczas może być konieczne użycie ochraniaczy bocznych.

- Ochraniacze boczne ułatwiają przemieszczanie się skrzydełek bocznych w górę i w dół, bez zaczepiania o uchwyty wanny. Należy zaczepić ochraniacze na uchwytach, z krótszymi krawędziami skierowanymi na zewnątrz wanny.
- Prawidłowo zamontowane ochraniacze powinny opierać się na krawędzi wanny. W razie konieczności można je przyciąć. Ostre krawędzie przyciętych ochraniaczy można zetrzeć papierem ściernym lub spiłować.

Montaż podnośnika wannowego

- Przed użyciem należy sprawdzić, czy w wannie nie ma żadnych przedmiotów ani występów, które uniemożliwiłyby bezpieczne ustawienie konstrukcji na przyssawkach oraz czy podnośnik można swobodnie unieść i opuścić, nie zawadzając o żadną część wanny, kran czy inne elementy wyposażenia.
- Podnośnik należy ustawiać wyłącznie w wannach o parametrach określonych w części „Dane techniczne” niniejszej instrukcji.
- Należy unieść podnośnik KANJO i umieścić go w wannie. W razie obaw przed trudnościami bądź wątpliwości, jak prawidłowo unieść urządzenie, należy prosić kogoś o pomoc.
- Aby uniknąć urazu kręgosłupa podczas wkładania i wyjmowania urządzenia z wanny należy zachować ostrożność, przestrzegać zasad bezpiecznej pracy i rozłożyć podnośnik KANJO na części.
- Należy się upewnić, że podłoga w łazience jest czysta i wolna od przeszkód, by zminimalizować ryzyko potknięcia się, upadku i upuszczenia ramy urządzenia.

Umieszczanie siedziska w wannie

1. Przed umieszczeniem urządzenia w wannie należy sprawdzić, czy wszystkie cztery przyssawki są zamontowane na ramie podnośnika KANJO.
2. Umieścić siedzisko jak najbliżej wanny, by zminimalizować odległość do pokonania i maksymalnie ułatwić sobie umieszczenie urządzenia w wannie.
3. Umieścić siedzisko w wannie naprzeciwko kranu. Sprawdzić, czy zawiasy oparcia skierowane są do tyłu i zostawić nieco miejsca na odchylenie oparcia.
4. Sprawdzić, czy wszystkie cztery nóżki opierają się o dno wanny, a nie matę lub podobny przedmiot. Należy je dopchnąć do dna wanny.

Montaż oparcia na siedzisku (patrz Rys. 6)

1. Położyć oparcie (bez pilota) przodem do dołu na siedzisku, tak by haczyki oparcia znalazły się na swoim miejscu w siedzisku.
2. Delikatnie docisnąć oparcie, by haczyki z wyraźnym trzaskiem wskoczyły na swoje miejsce.
3. Sprawdzić, czy mechanizm napędowy jest całkowicie schowany w kolumnie **(jak pokazano na Rys. 8)**. Jeżeli nie jest, należy podłączyć pilota (patrz poniżej) i nacisnąć przycisk opuszczania.
4. Unieść oparcie i obracać je, aż znajdzie się we właściwym położeniu.

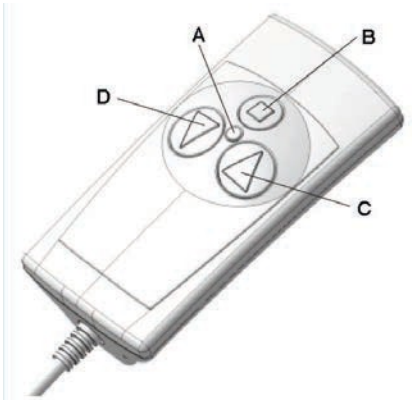

9

5. Przed uruchomieniem podnośnika sprawdzić, czy oparcie jest prawidłowo przymocowanie do siedziska, a napęd siłownika znajduje się w uchwycie mocującym.
6. Sprawdzić, czy oparcie po podniesieniu nie dotyka krawędzi wanny.
7. Po zamontowaniu oparcia należy podnieść skrzydełka boczne, by w trakcie unoszenia podnośnika nie zawadzały o uchwyty zamontowane w wannie. Jeżeli zawadzają, należy użyć ochraniaczy bocznych.

Podłączanie pilota

1. Przed podłączeniem pilota do podnośnika wannowego należy sprawdzić, czy złącze pilota jest suche.
2. Umieścić wtyczkę typu „jack" przewodu pilota w gnieździe siłownika **(patrz Rys. 7)**.
3. Przed użyciem podnośnika sprawdzić poprawność podłączenia wtyczki do gniazda.
4. Umieścić pilota przy wannie, tak by przewód nie dotykał siedziska, a wtyczka nie wysunęła się z gniazda na skutek ruchu siedziska.
5. Wpadnięcie pilota lub wtyczki do wody w trakcie używania podnośnika nie wpływa na obsługę czy bezpieczeństwo urządzenia. **Podnośnik wannowy jest gotowy do użytku.**

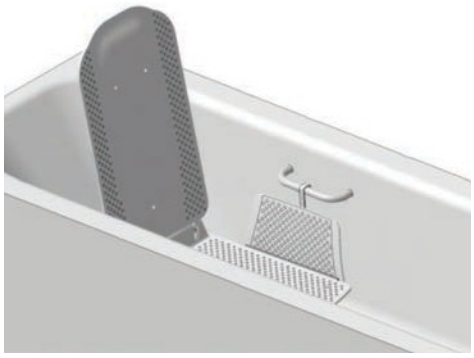

10

Korzystanie z urządzenia w trakcie kąpieli

- Przed każdym użyciem należy sprawdzić, czy podnośnik KANJO znajduje się w położeniu pionowym, jest stabilny i bezpieczny.
- Sprawdzić, czy przy użyciu pilota nie zapala się lampka ostrzegawcza. W razie konieczności naładować akumulator przed użyciem.
- Dopilnować, by urządzenie zostało przetestowane przed użyciem.
- Korzystając z pilota sprawdzić, czy urządzenie porusza się w górę i w dół, a także odchyla bez przeszkód.
- Sprawdzić, czy temperatura wody nie jest za wysoka ani za niska.

Sterowanie podnośnikiem wannowym

Podnośnikiem wannowym steruje się wyłącznie za pomocą pilota **(patrz Rys. 9).**

- Nacisnąć przycisk (C), by unieść urządzenie lub przycisk (D), by je opuścić.
- Strzałki na przyciskach są wyraźnie wyczuwalne palcami, by umożliwić obsługę urządzenia osobom niedowidzącym.
- Jeżeli po wciśnięciu przycisku (D) dioda (A) zacznie mrugać, oznacza to, że akumulator pilota nie jest wystarczająco naładowany. Podnośnik wannowy nie opuści się, możliwe będzie tylko jego podniesienie. Po uniesieniu podnośnika, należy niezwłocznie naładować akumulator.
- Podnośnik wannowy można zatrzymać i użytkować w każdym położeniu.
- W dowolnym momencie podnoszenia lub opuszczania można zatrzymać mechanizm unoszący, puszczając przycisk, bądź zmienić kierunek ruchu podnośnika, naciskając drugi przycisk.
- Gdy naciskany jest przycisk (D), podnośnik wannowy porusza się w dół, a następnie oparcie odchyla się o maks. 40°.
- Gdy naciskany jest przycisk (C), odchylone oparcie powraca do położenia pionowego, a następnie podnośnik się unosi.

Wyłącznik awaryjny (patrz Rys. 9)

- Wyłącznika awaryjnego (przycisk B) należy używać wyłącznie w sytuacji, gdy podnośnik nie zatrzyma się po zwolnieniu przycisku unoszenia lub opuszczania (C lub D).
- Po naciśnięciu wyłącznika awaryjnego podnośnik wannowy natychmiast się zatrzyma.
- Jeżeli przycisk wyłącznika awaryjnego zostanie wciśnięty w trakcie opuszczania podnośnika, ze względów bezpieczeństwa przycisk opuszczania zostanie zablokowany na ok. 15 sekund, a podnośnik będzie można wyłącznie unieść.

W trakcie opuszczania i unoszenia podnośnika dłonie należy trzymać z dala od brzegów wanny, podłogi oraz boków siedziska. Nogi i stopy nie powinny znajdować się pod siedziskiem. Należy dopilnować, by stopy osoby biorącej kąpiel znajdowały się przed przednimi nóżkami ramy.

Siadając na siedzisku podnośnika KANJO nie należy odpychać się od wanny, gdyż spowoduje to oderwanie się podnośnika od dna wanny i utratę jego stabilności.

Prawidłowo umieszczonego w wannie podnośnika KANJO używa się w następujący sposób:

Należy dopilnować, by urządzenie zostało przetestowane przed użyciem.

1. Unieść siedzisko przyciskiem unoszenia na pilocie **(patrz Rys. 9)**, tak by skrzydełka boczne znalazły się na wysokości krawędzi wanny, równomiernie się o nią opierając **(patrz Rys. 3 i 4)**.
2. Napuścić wody do wanny i sprawdzić jej temperaturę.
3. Stanąć tyłem do wanny i usiąść na zewnętrznym skrzydełku bocznym, tak by mieć siedzisko podnośnika bezpośrednio za plecami.
4. Przesuwać się do tyłu do momentu, gdy pośladki znajdą się na środku siedziska.
5. Obrócić się, przenosząc nogi nad krawędzią wanny.
6. Po zajęciu wygodnej pozycji, opuścić podnośnik w wannie, naciskając przycisk opuszczania na pilocie (D). Nie należy trzymać dłoni ani stóp pod siedziskiem.
7. Urządzenie zatrzyma się w najniższym położeniu. Aby odchylić oparcie (o maks. 40°), należy zwolnić przycisk opuszczania i wcisnąć go ponownie.
8. Gdy oparcie znajdzie się w pożądanym położeniu, należy zwolnić przycisk opuszczania.

   Po zakończonej kąpieli należy wyjść z wanny, postępując zgodnie z instrukcjami przedstawionymi w punktach 9-12.
9. Za pomocą pilota unieść siedzisko, tak by skrzydełka boczne opierały się równomiernie o krawędź wanny **(patrz Rys. 3 i 4)**, pilnując by skrzydełka i dłonie użytkownika nie dostały się pod uchwyty zamontowane w wannie.
10. Obrócić się, przekładając nogi nad krawędzią wanny.
11. Zsuwać się z siedziska do momentu, gdy pośladki znajdą się na zewnętrznym skrzydełku bocznym, a siedzisko pozostanie bezpośrednio za plecami.
12. Stanąć plecami do wanny. Jeżeli to możliwe, zaleca się, by pilota obsługiwała osoba kąpiąca się, a nie jej opiekun. Dzięki temu użytkownik ma pełną kontrolę nad podnośnikiem i może go zatrzymać, gdy tylko odczuje dyskomfort. Siedzisko porusza się tylko jeśli wciskane są przyciski na pilocie.

Wyjmowanie urządzenia z wanny

Odłączyć pilota od mechanizmu unoszącego, wyjmując wtyczkę typu „jack" z gniazda napędu **(patrz Rys. 7)**. W razie potrzeby naładować pilota (patrz „Ładowanie akumulatora”).

Podnośnik KANJO można dla wygody przechowywać w wannie. Niemniej jednak, jeżeli konieczne jest jego wyjęcie, należy:

1. Upewnić się, że podłoga w łazience jest czysta i wolna od przeszkód, by zminimalizować ryzyko potknięcia się, upadku i upuszczenia ramy.
2. Poczekać, aż spłynie woda z wanny.
3. Za pomocą pilota opuszczać podnośnik do momentu, gdy oparcie zatrzyma się w najniższym położeniu **(patrz Rys. 7)**.

4. Złożyć skrzydełka boczne na siedzisko **(patrz Rys. 5).**
5. Pchnąć oparcie do przodu, by znalazło się na skrzydełkach bocznych leżących na siedzisku **(patrz Rys. 6)**.
6. Pociągnąć lekko dolną część oparcia, by zwolnić haczyki, a następnie zdjąć oparcie z siedziska i wyjąć je z wanny.
7. Chwycić podstawę **(Rys. 1, element 9)** za uchwyt przy przednich przyssawkach i podnieść przyssawki za uchwyty do wyciągania. Przednie i tylne pary przyssawek należy odczepiać jednocześnie.
8. Delikatnie unieść siedzisko, trzymając za uchwyt, i odczepić tylne przyssawki, pociągając za uchwyty do wyciągania, dzięki czemu siedzisko będzie można wyjąć z wanny.

   Ważne!

   Nie należy chwytać za uchwyt mocujący **(Rys. 1, element 8) (NALEŻY UWAŻAĆ NA BLOKADĘ SIEDZISKA).**
9. Wyjmując podnośnik KANJO z wanny należy zachować ostrożność, by nie odnieść urazu kręgosłupa. Należy przestrzegać zasad bezpiecznego poruszania się i pracy. W razie wątpliwości dotyczących bezpiecznego montażu lub demontażu podnośnika, należy prosić kogoś o pomoc.

   Ważne!

   Wszystkim elementom podnośnika wannowego należy zapewnić bezpieczne ułożenie na czas przechowywania.

Pielęgnacja i czyszczenie

Siedzisko i oparcie

- Po kąpieli należy opłukać podnośnik (bez pokrowców) ciepłą wodą. Jeżeli podnośnik jest bardzo zabrudzony, należy go umyć za pomocą powszechnie dostępnego środka czystości i szczotki.
- Zdjąć pokrowce z siedziska i oparcia.
- Wytrzeć produkt do sucha szmatką.
- W razie potrzeby użyć łagodnego środka dezynfekującego.
- W żadnym przypadku nie należy czyścić napędu ani pilota myjką wysokociśnieniową.
- Czyszcząc siedzisko, należy uważać, by nie uszkodzić nożyc unoszących.
- Nie należy używać mocnych roztworów środków dezynfekujących.
- Przed schowaniem podnośnika należy się upewnić, że jest suchy.
- Zalecamy dokładne czyszczenie podnośnika KANJO w przypadku zmiany miejsca użytkowania lub pacjenta.

Pilot i ładowarka

- Należy zapoznać się z instrukcją obsługi pilota.
- Przed czyszczeniem należy odłączyć ładowarkę od źródła zasilania.
- Nigdy nie należy zanurzać ładowarki w wodzie, myć jej ciśnieniowo ani wodą.
- Ładowarkę należy czyścić szmatką.
- Pilota należy oczyścić wilgotną szmatką, a następnie wysuszyć.
- Przed schowaniem podnośnika należy się upewnić, że jest suchy.

Pokrowce na siedzisko i oparcie

- Zdjęte z siedziska i oparcia podnośnika pokrowce można prać w pralce w temperaturze maks. 40°C.
- Pokrowców nie należy suszyć w suszarkach bębnowych.

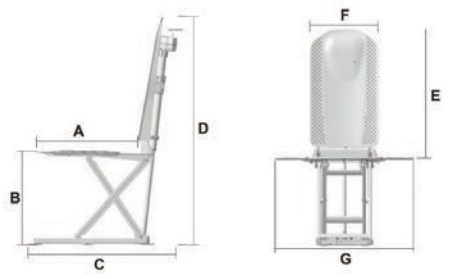

11

Dane techniczne (patrz Rys. 11)

Ciężar całkowity bez pilota:	10,5 kg
Ciężar siedziska:	6,8 kg
Ciężar oparcia:	3,7 kg
Ciężar pilota:	0,3/0,4 kg
Głębokość siedziska (A):	500 mm
Maks. głębokość siedziska (B)	455 mm
Min. wysokość siedziska:	65 mm
Głębokość całkowita (przy wyprostowanym oparciu) (C):	690 mm
Głębokość całkowita (przy opuszczonym oparciu) (C):	900 mm
Wysokość całkowita (D):	1105 mm
Wysokość oparcia (E):	680 mm
Szerokość oparcia (F):	350 mm
Szerokość siedziska ze skrzydełkami bocznymi (G):	710 mm
Szerokość siedziska bez skrzydełek bocznych:	375 mm
Rozmiar podstawy:	530 x 220 mm
Maks. odchylenie oparcia:	40°
Udźwig:	140 kg
Stopień ochrony siłownika przed wodą:	IP66
Stopień ochrony pilota przed wodą:	IP67
Czas pracy:	10% / 2 min - 90% / 18 min
Napięcie zasilania KANJO / KANJO Premium:	11,1 V / 14,8 V
Natężenie robocze KANJO / KANJO Premium:	5A / 5A
Akumulator:	Li-ion
Czas ładowania przy niskim poziomie naładowania KANJO/KANJO Premium:	5h/1h
Poziom hałasu:	Od / Do 49db(A) / 47db(A)

Ładowarka KANJO / KANJO Premium:	
Napięcie wejściowe:	230 V AC / 50Hz
	230 – 240 V AC / 50Hz
Moc wyjściowa:	15 V DC / 500 mA / 7,5 VA
	20 V DC / 120 mA / 10 VA

Parametry wanien / podnośników wannowych (patrz Rys. 3 i 4)

Opisy	Wymiary
A Długość dna wanny	> 800mm
B Szerokość dna wanny (odległość między przyssawkami)	280 – 610mm
C Szerokość wanny na wysokości 8 cm (podstawa)	> 420mm
D Wysokość wanny z regulacją maks. 2 cm (akcesoria) E	< 455mm475mm
Szerokość wanny na górze (zewnętrzna)	< 710mm
F Szerokość wanny na górze (wewnętrzna)	< 630mm

Gwarancja

Firma DIETZ GmbH gwarantuje, że podnośnik wannowy KANJO jest wolny od wad materiałowych i wykonawczych. Niniejsza gwarancja obowiązuje przez trzy lata od daty zakupu produktu przez klienta. W przypadku, gdy urządzenie wymaga kontroli bądź naprawy, należy skontaktować się z firmą DIETZ GmbH, jej dystrybutorem lub autoryzowanym przedstawicielem.

Niniejsza gwarancja nie obejmuje:

- Części zamiennych ani napraw wykonanych przez podmioty inne niż firma DIETZ GmbH, jej dystrybutor lub autoryzowany przedstawiciel.
- Żadnych usterek produktu w okresie objętym gwarancją, jeżeli dana usterka nie jest wynikiem wady materiałowej lub wykonawczej bądź jest wynikiem nieprawidłowego użytkowania sprzętu.

Firma DIETZ GmbH nie ponosi żadnej odpowiedzialności za szkody uboczne lub wynikowe dotyczące osób bądź mienia. W przypadku, gdy konieczny jest zwrot podnośnika Kanjo, niezwykle ważne jest prawidłowe zabezpieczenie go na czas transportu – najlepiej zapakować go w oryginalne pudełko. W innym przypadku firma DIETZ GmbH nie będzie ponosić żadnej odpowiedzialności za uszkodzenia produktu powstałe w czasie transportu. Jakakolwiek próba naprawy bądź konserwacji urządzenia przez osoby inne niż przeszkolony personel firmy DIETZ GmbH bądź osoby przez nią upoważnione, unieważnia niniejszą gwarancję.

Konserwacja urządzenia

Akumulator w pilocie nie jest wymienny i może go otwierać wyłącznie producent.

Podnośnik KANJO należy sprawdzać przed każdym użyciem pod kątem uszkodzeń i oznak nadmiernego zużycia. Konstrukcja podnośnika KANJO zapewnia mu długą, niezawodną pracę, bez konieczności wykonywania prac serwisowych. Choć urządzenie jest wytrzymałe, należy obchodzić się z nim ostrożnie, a przede wszystkim należy unikać upuszczania podnośnika. W przypadku podejrzenia uszkodzenia bądź usterki, należy skontaktować się z firmą DIETZ GmbH lub dystrybutorem celem naprawy urządzenia przez upoważnionych techników.

Dystrybutorom podnośników KANJO firma DIETZ GmbH zaleca przeprowadzanie dwa razy w roku kontroli zgodnych z wymogami Lifting Operations and Lifting Equipment Regulations 1998 (LOLER). Kontrole powinien przeprowadzać wyłącznie przeszkolony, doświadczony personel.

Zalecamy dokładną kontrolę produktu przy zmianie miejsca użytkowania bądź pacjenta.

Recykling

Podnośnik, pilota i ładowarkę należy zutylizować we właściwy sposób – w razie wątpliwości należy się skontaktować z lokalnym składowiskiem odpadów. Siedzisko jest wykonane z plastiku. Pilot zawiera części elektroniczne i akumulator litowo-jonowy. Siłownik i ładowarka zawierają części elektroniczne. Należy je właściwie oddzielić i usunąć.

Rozwiązywanie problemów

Problem	Możliwa przyczyna	Rozwiązanie
Podnośnik się nie porusza	Złącze pilota	Sprawdzić złącze (patrz Rys. 7)
	Rozładowany akumulator	Patrz instrukcja ładowania akumulatora
	Usterka siłownika	Naprawa w autoryzowanym serwisie
	Uszkodzony przewód spiralny	Wymiana pilota
Podnośnik porusza się tylko do góry	Rozładowany akumulator	Patrz instrukcja ładowania akumulatora
Zapala się czerwona lampka na pilocie	Rozładowany akumulator	Patrz instrukcja ładowania akumulatora
Akumulator się nie ładuje	Uszkodzony element elektroniczny	Kontrola / Naprawa w autoryzowanym serwisie
	Uszkodzony akumulator	Kontrola / Naprawa w autoryzowanym serwisie
	Uszkodzone źródło zasilania	Kontrola / Naprawa w autoryzowanym serwisie

Opis produktu

		Kod produktu
KANJO UK		09 131 6736
KANJO EU		09 132 4078
KANJO AU		09 132 4086
KANJO US		09 132 4094
KANJO z niebieskimi pokrowcami UK		09 132 4144
KANJO z niebieskimi pokrowcami EU		09 132 4151
KANJO z niebieskimi pokrowcami AU		09 132 4169
KANJO z niebieskimi pokrowcami US		09 132 4177
KANJO z białymi pokrowcami UK		09 132 4185
KANJO z białymi pokrowcami EU		09 132 4193
KANJO z białymi pokrowcami AU		09 132 4201
KANJO z białymi pokrowcami US		09 132 4219
KANJO Premium z pokrowcami UK		09 132 4227
KANJO Premium z pokrowcami EU		09 132 4235
KANJO Premium z pokrowcami AU		09 132 4243
KANJO Premium z pokrowcami US		09 132 4250
KANJO XL z pokrowcami UK		09 132 4102
KANJO XL z pokrowcami EU		09 132 4110
KANJO XL z pokrowcami AU		09 132 4128
KANJO XL z pokrowcami US		09 132 4136
Białe pokrowce		09 132 4557
Niebieskie pokrowce	Tylko US 08 156 0325	09 132 4565
Siedzisko obrotowe		09 132 4532
Siedzisko obrotowo-przesuwne		09 132 4540
Pilot		09 132 5018
Ładowarka UK		09 132 5034
Ładowarka EU		09 132 5026
Ładowarka AUS		09 132 5042
Przyssawki (4 szt.)		09 132 8350
Zapasowy siłownik		09 132 8376

Części zamienne i akcesoria

		Kod produktu
Niebieskie pokrowce antybakteryjne		09 143 4737
Standardowy pilot		09 132 5018
Pilot Premium/XL	Tylko US 08 156 0358	09 143 4695
Standardowa ładowarka	UK/Irlandia	09 132 5034
	Europa	09 132 5026
	Australia/Nowa Zelandia	09 132 5042
Szybka ładowarka Premium/XL	UK/Irlandia	09 143 4703
	Europa	09 143 4711
	Australia/Nowa Zelandia	09 143 4729
	Stany Zjednoczone	08 156 0341
Zapasowe przyssawki (4 szt.)		09 132 8350
Zapasowy siłownik		09 132 8376
Zapasowy siłownik XL		09 143 7516
Siedzisko obrotowe	Tylko US 08 156 0333	09 132 4532
Siedzisko obrotowo-przesuwne	Tylko US 08 156 0366	09 132 4540

Oznaczenia na opakowaniu i etykiety

Oznaczenia na podnośniku i opakowaniu

140 kg — Maksymalna waga użytkownika.

Izolacja elektryczna typu B.

Patrz instrukcja obsługi.

Wyprodukowano (data).

Logo zgodności.

Należy we właściwy sposób utylizować akumulator i silnik – części te zawierają elementy elektroniczne.

10.9 kg — Całkowity ciężar produktu.

Pilot

Unoszenie siedziska.

Opuszczanie siedziska.

Wyłącznik awaryjny.

Ostrzeżenie! Patrz instrukcja obsługi.

Li-ion — Recykling akumulatora litowo-jonowego.

Li-ion — Recykling akumulatora litowo-jonowego.

Zasilacz wysokiego napięcia

Niebezpieczne napięcie. Nie zdejmować osłony.

Podwójna izolacja.

Instalacja elektryczna.

Prąd stały.

+40° Maks. i min. temperatura pracy akumulatora.

0 °C

DIETZ GmbH Reha-Produkte
Descostraße 10
D-76307 Karlsbad-Ittersbach
Telefon +49 (0)7248 / 91 86-0
Telefaks +49 (0)7248 / 91 86-86
info@dietz-reha.de
www.dietz-reha.de

Generalny Importer:
Mediqual Sp. z o.o.
91-463 Łódź
ul. Łagiewnicka 54/56
tel. +48 42 209 49 04
bok@mediqual.pl
www.mediqual.pl